BEDIENUNGSANLEITUNG
HEIZBANK

1. Nehmen Sie das Mittelstück (C1) und verschrauben Sie es mit Hilfe der Schrauben (S1) mit den 2 Seitenblöcken (C2). Hierzu wird ein Inbussschlüssel benötigt.
2. Nun wird die Abdeckung (C3) mit Hilfe der Schrauben (S2) zwischen den Seitenblöcken festgeschraubt.

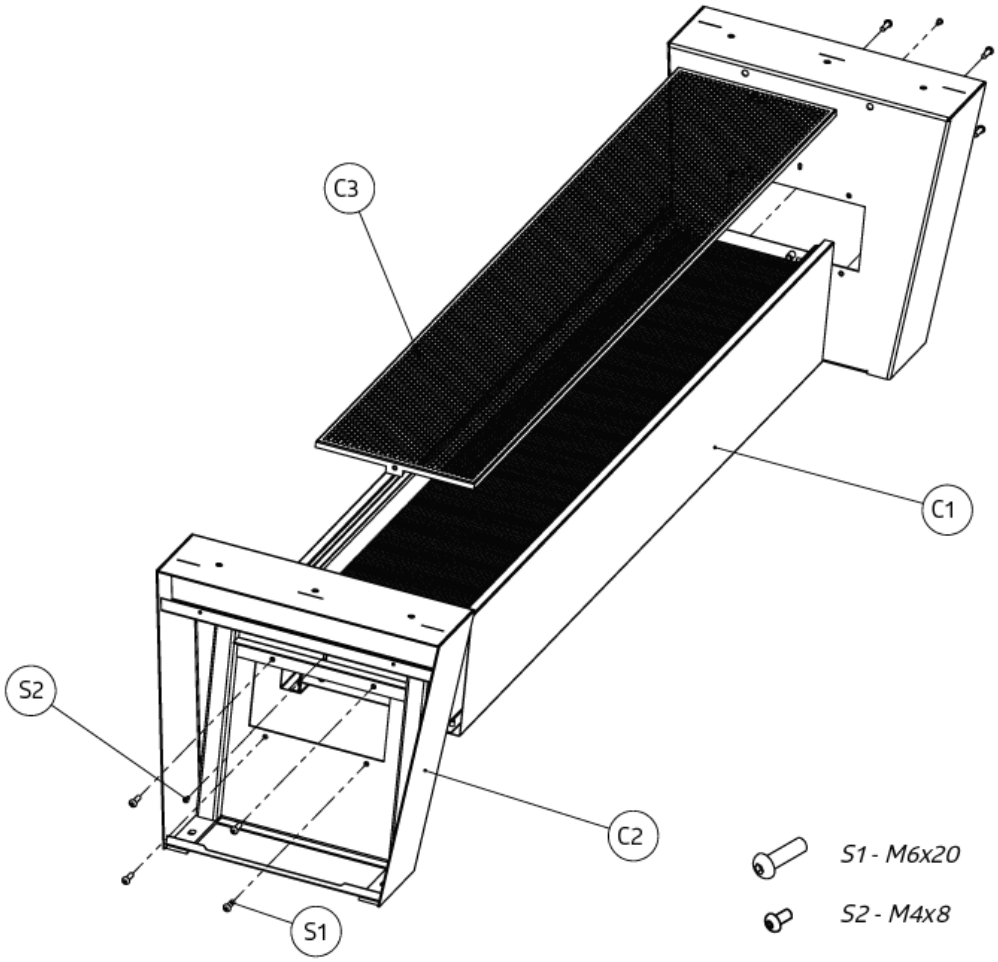

STANDARDAUSSTATTUNG:

- Gehäuse, welches aus Zink-Magnesium beschichtetem Stahl besteht und standardmäßig in der Farbe RAL 7047, sowie in der Farbe RAL 9005 lackiert ist.
- Seitenwände sind aus Hartglas hergestellt
- Kupfer-Aluminium-Wärmetauscher
- Entlüftungsventil
- Wasseranschlüsse mit Gewinde ¾“
- Sitz besteht aus lackiertem Eichenholz

OPTIONEN:

- Andere Werkstoffe sowie Fertigungsart der Heizbank sind auf Anfrage möglich

3. Jetzt klemmen Sie die Stützgitter (W1) zwischen die beiden Seitenblöcke. Achten Sie darauf, dass sich das Gitter auf gleicher Höhe mit den vorgebohrten Löchern befindet.
   Nun befestigen Sie das Gitter mit Hilfe der Schrauben (S3). Stellen Sie sicher, dass zwischen den Schrauben (S3) und den Gewindemuttern (N1) jeweils eine Beilagscheibe (P1) befindet.

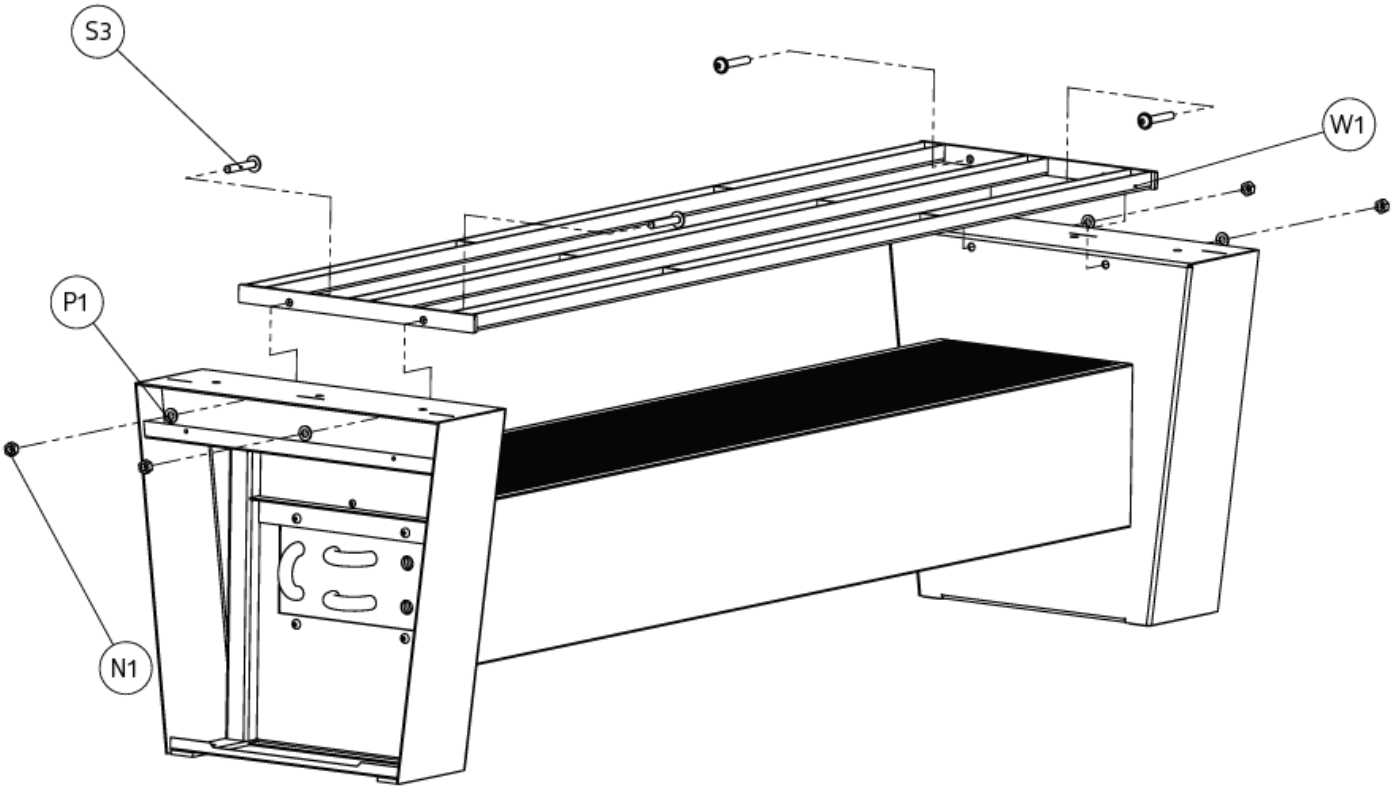

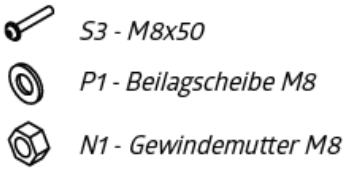

Name	Stück
W1	1
S3	4
P1	4
N1	4

4. Nehmen Sie nun die Seitenwinkel (C4) und stellen Sie sicher, dass die Position mit den vorgebohrten Löchern übereinstimmt.
5. Klemmen Sie eine Eichendiele Außen (D1) ein und verschrauben Sie diese von unten beginnend mit den Schrauben (S4).
   Wiederholen Sie diesen Schritt für die restlichen Eichendielen.
6. Bringen Sie nun die Heizbank an ihren endgültigen Standort. Befestigen Sie jetzt die Heizbank mit den Dübeln (K1) und den Schrauben (S5) in den Boden. (Bitte beachten Sie dass sich zwischen den Dübeln und den Schrauben jeweils eine Beilagscheibe befindet.)
7. Verbinden Sie nun die Anschlussrohre (3/4 Zoll Gewinde) (C6) mit den Heizungsrohren.
8. Als letzten Schritt werden die Seitenwände (C5) noch auf die Seitenblöcke geklemmt.

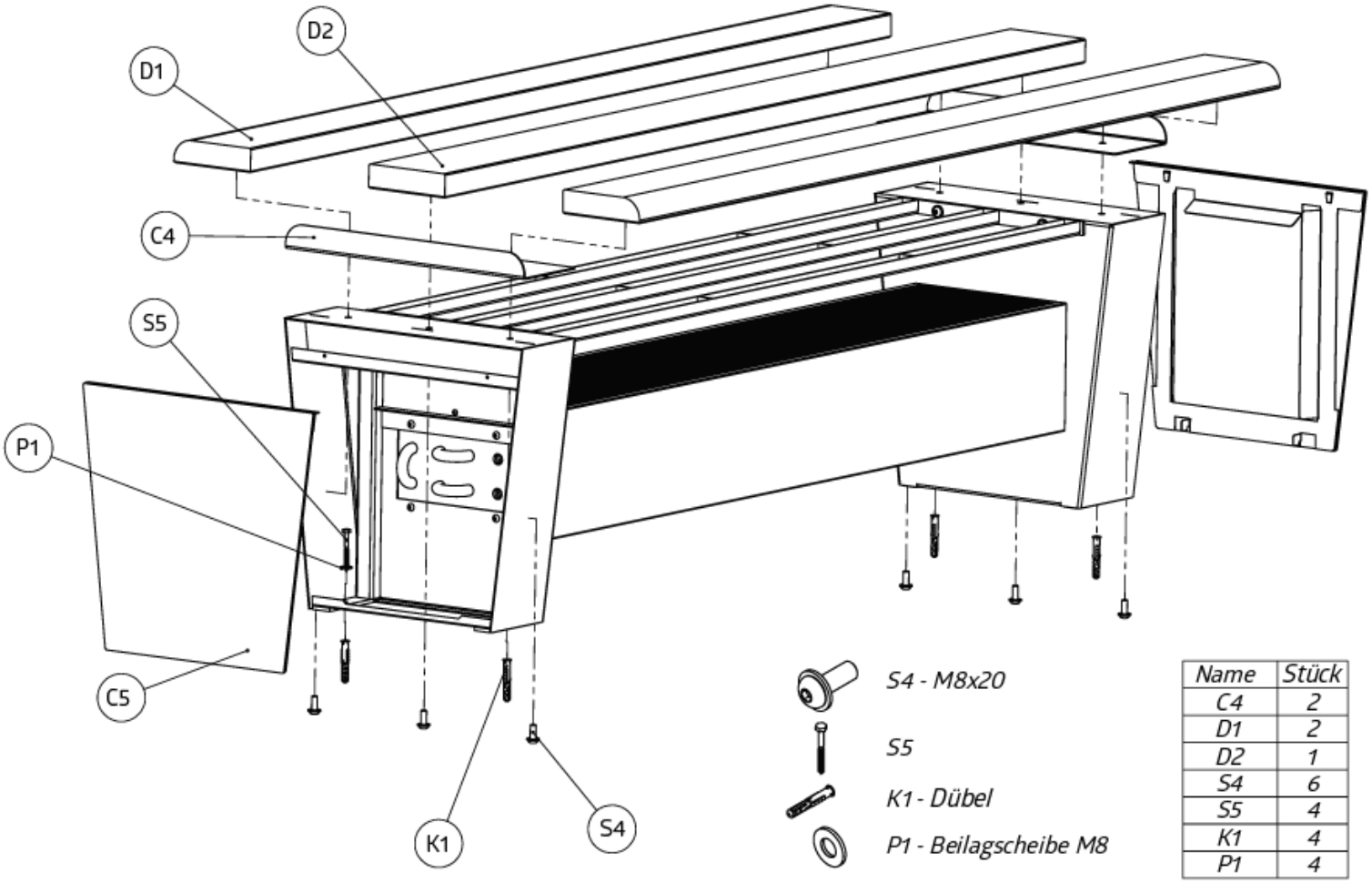

Name	Stück
C4	2
D1	2
D2	1
S4	6
S5	4
K1	4
P1	4

Treten bei der Montage Unklarheiten oder Fragen auf,
so wenden Sie sich bitte an den Händler.