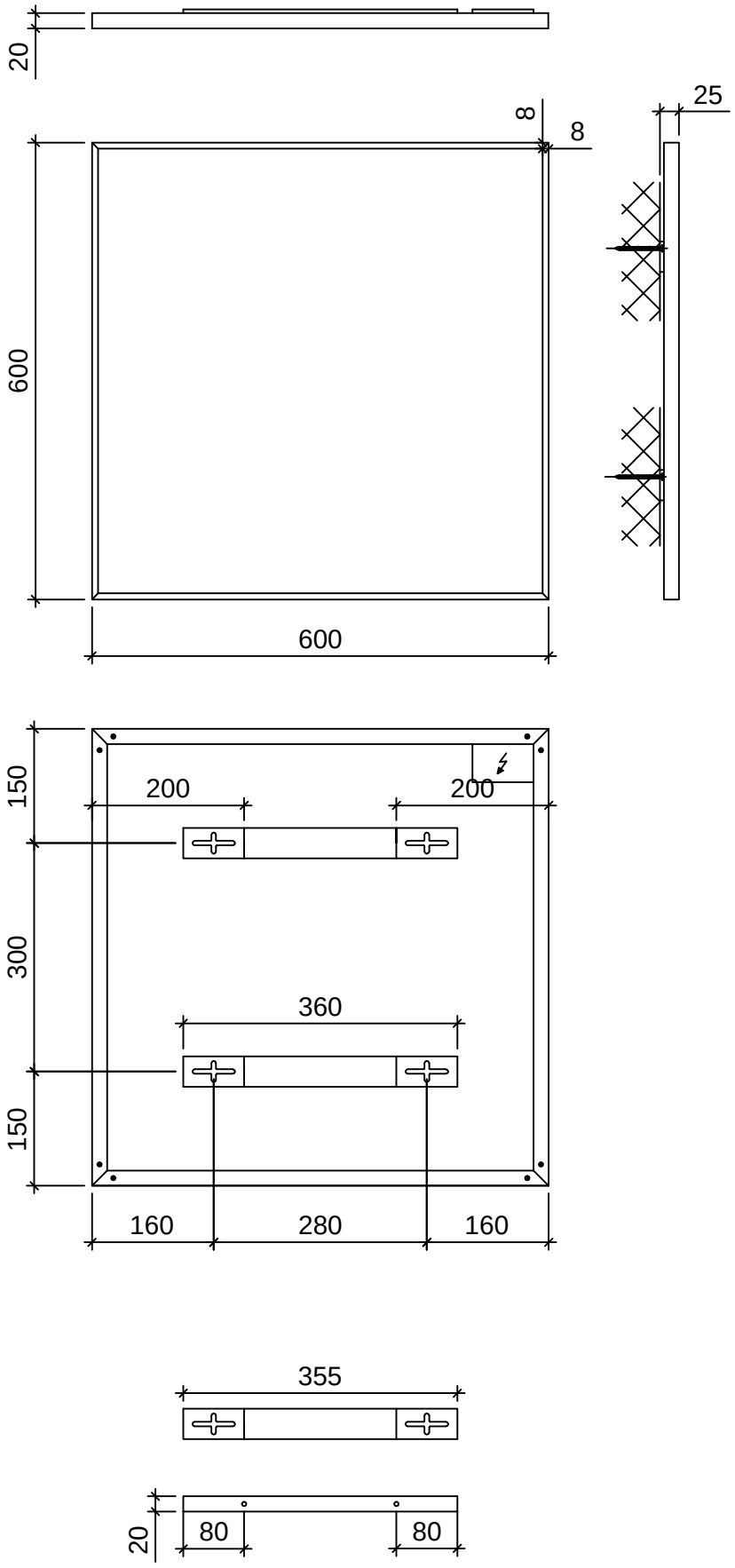
20
8
8
25
600
600
150
200
200
300
360
150
160
280
160
355
20
80
80