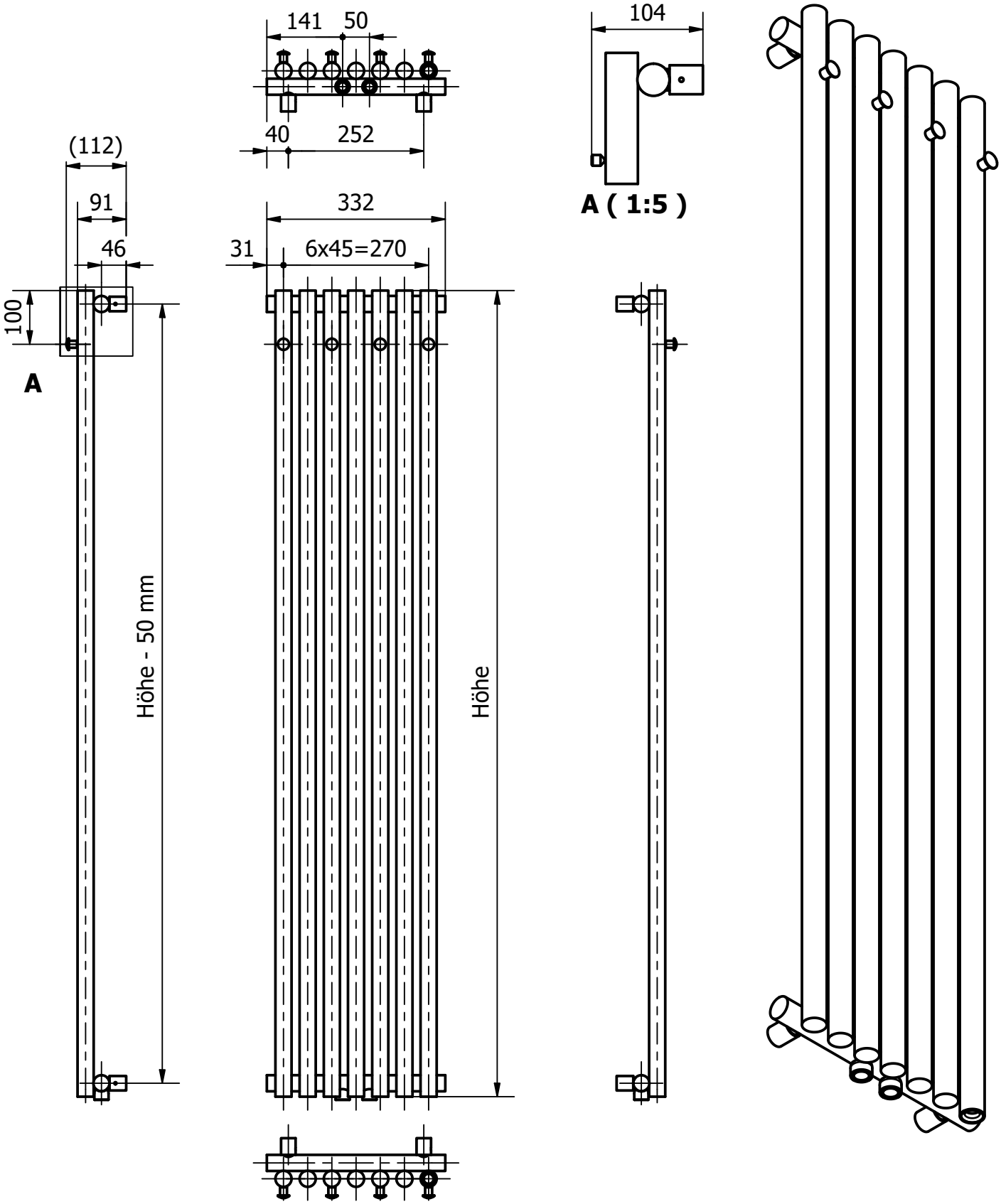
141
50
104
(112)
91
46
100
A
40
252
332
31
6x45=270
A (1:5)
Höhe - 50 mm
Höhe
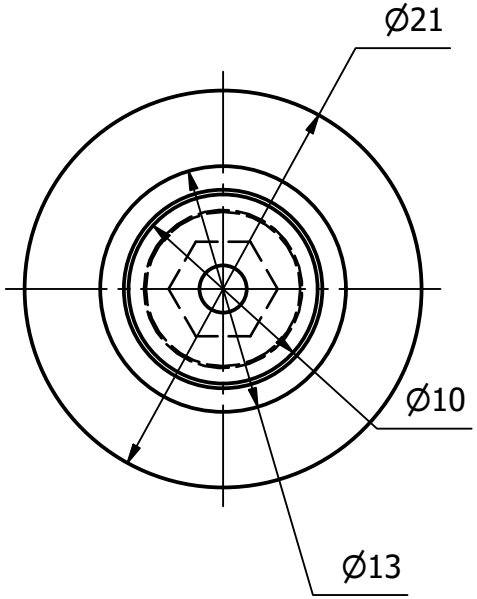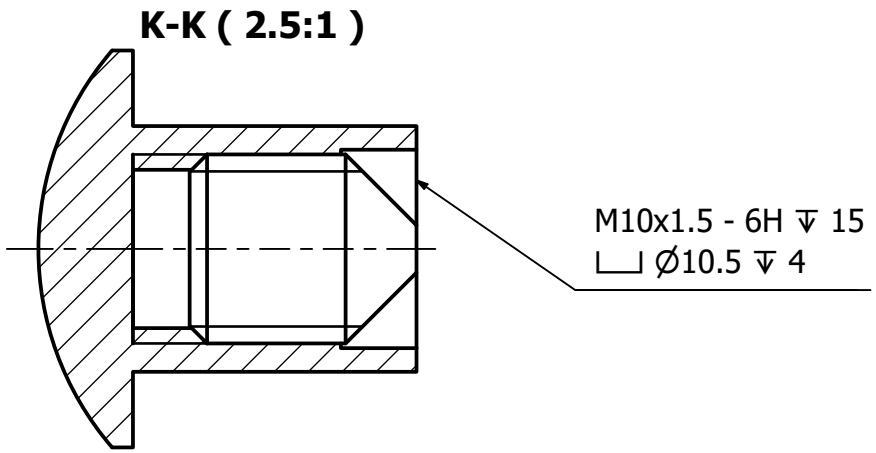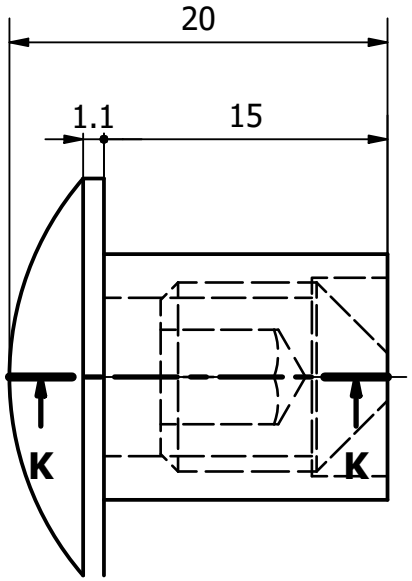
Detail Kleiderhaken